การเปิดเผยราคากลางและการคำนวณราคากลางงานก่อสร้าง

1.ชื่อโครงการ โครงการก่อสร้างโรงจอดรถ สำนักงานเทศบาลตำบลนาซอ บ้านนาซอ หมู่ที่ 10 ตำบลนาซอ อำเภอวานรนิวาส จังหวัดสกลนคร ประจำปีงบประมาณ 2568

2.หน่วยงานเจ้าของโครงการ เทศบาลตำบลนาซอ ตำบลนาซอ อำเภอวานรนิวาส จังหวัดสกลนคร

3.วงเงินงบประมาณที่ได้รับการจัดสรร 426,000 บาท (สี่แสนสองหมื่นหกพันบาทถ้วน)

4. ลักษณะงาน ขนาดความกว้าง 5.00 เมตร ความยาว 40.00 เมตร ตามแบบแปลนเทศบาลตำบลนาซอ เลขที่ 57/2567

5.ราคากลางคำนวณ ณ วันที่ 21 มกราคม 2568 เป็นเงิน 414,000 บาท (สี่แสนหนึ่งหมื่นสี่พันบาทถ้วน)

6.บัญชีประมาณราคากลาง

5.1 แบบสรุปราคางานก่อสร้างอาคาร (ปร.6)	จำนวน	1	แผ่น
5.2 แบบสรุปค่าก่อสร้าง ปร.5 (ก)	จำนวน	1	แผ่น
5.3 แบบแสดงรายการ ปริมาณงาน และราคา ปร.4	จำนวน	3	แผ่น
5.4 ราคาสินค้าเฉลี่ยวัสดุก่อสร้าง	จำนวน	1	แผ่น
5.5 ตารางแสดงวิธีการคำนวณหาค่าวัสดุมวลรวมต่อหน่วย	จำนวน	1	แผ่น
5.6 ราคาสืบตามท้องตลาด	จำนวน	1	แผ่น

7.รายชื่อคณะกรรมการกำหนดราคากลาง

6.1 นายไพวัลย์	พรมจ้าย	ตำแหน่ง	นายช่างโยธา	ประธานกรรมการ
6.2 สิบเอกปภังกร	หอมจันทร์	ตำแหน่ง	เจ้าพนักงานธุรการ	กรรมการ
6.3 นายชัยวุฒิ	เพชรกันหา	ตำแหน่ง	เจ้าพนักงานธุรการ	กรรมการ

คำสั่งเทศบาลตำบลนาซอ

ที่ ๐๔๐ /๒๕๖๘

เรื่อง แต่งตั้งคณะกรรมการกำหนดราคากลางโครงการงบจ่ายขาดเงินสะสม

ตำบลนาซอ อำเภอวานรนิวาส จังหวัดสกลนคร

.....

ด้วยเทศบาลตำบลนาซอ จะดำเนินการโครงการงบประมาณจ่ายขาดเงินสะสมประจำปี ๒๕๖๘ ตำบลนาซอ อำเภอวานรนิวาส จังหวัดสกลนคร ลักษณะงาน ดังมีรายละเอียดโครงการดังต่อไปนี้

๑. โครงการก่อสร้างโรงจอดรถ สำนักงานเทศบาลตำบลนาซอ

๒.โครงการซ่อมแซมถนนลูกรังสู่แหล่งการเกษตรพร้อมวางท่อ ค.ส.ล. (ม.อ.ก.ชั้น๓) ขนาด ๑.๐๐ x ๑.๐๐ เมตร (ถนนเส้นลำห้วยหาร) บ้านหนองนาหาร หมู่ที่ ๕

เพื่อให้การดำเนินการเป็นไปด้วยความเรียบร้อย เทศบาลตำบลนาซอ จึงอาศัยอำนาจตามพระราชบัญญัติการจัดซื้อจัดจ้างและการบริหารพัสดุภาครัฐ พ.ศ.๒๕๖๐ และหนังสือกรมบัญชีกลาง เรื่อง แนวทางและวิธีปฏิบัติเกี่ยวกับการกำหนดราคากลางงานก่อสร้างของทางราชการ(ตามมติคณะรัฐมนตรี เมื่อวันที่ ๑๓ มีนาคม ๒๕๕๕) จึงขอแต่งตั้งบุคคลผู้มีรายชื่อและตำแหน่งดังต่อไปนี้เป็นคณะกรรมการกำหนดราคากลาง ดังนี้

๑. นายไพวัลย์	พรมจ้าย	ตำแหน่ง	นายช่างโยธา	ประธานกรรมการ
๒. สิบเอกปภังกร	หอมจันทร์	ตำแหน่ง	เจ้าพนักงานธุรการ	กรรมการ
๓. นายชัยวุฒิ	เพชรกันหา	ตำแหน่ง	ผช.นายช่างโยธา	กรรมการ

ให้ผู้ที่ได้รับแต่งตั้งปฏิบัติหน้าที่โดยเคร่งครัด และอย่าให้เกิดความเสียหายแก่ทางราชการ

ทั้งนี้ ตั้งแต่วันที่ ๒๐ เดือน มกราคม พ.ศ. ๒๕๖๘ เป็นต้นไป

สั่ง ณ วันที่ ๒๐ เดือน มกราคม พ.ศ. ๒๕๖๘

(นายจารุบุตร อุปพงศ์)

นายกเทศมนตรีตำบลนาซอ

แบบสรุปราคากลางงานก่อสร้างอาคาร

ชื่อโครงการ/งานก่อสร้าง ก่อสร้างโรงจอดรถ สำนักงานเทศบาลตำบลนาซอ

แบบเลขที่ 57/2567

สถานที่ก่อสร้าง สำนักงานเทศบาลตำบลนาซอ บ้านนาซอ หมู่ที่ 10 ตำบลนาซอ อำเภอวานรนิวาส จังหวัดสกลนคร

เจ้าของโครงการ/งานก่อสร้าง เทศบาลตำบลนาซอ

แบบ ปร.4 และ ปร.5 ที่แนบ มีจำนวน 4 หน้า

คำนวณราคากลางเมื่อวันที่ 21 เดือน มกราคม พ.ศ. 2568

หน่วย:บาท

ลำดับที่	รายการ	ค่าก่อสร้าง	หมายเหตุ
1	กลุ่มงานที่ 1 งานก่อสร้างอาคาร	414,000.00	
2	กลุ่มงาน/งานจัดซื้อครุภัณฑ์	-	
3	กลุ่มงาน/งาน.....		
4	กลุ่มงาน/งาน.....		
	.....ฯลฯ.....		
สรุป	รวมค่าก่อสร้างทั้งโครงการ	414,000.00	
	ราคากลาง(ปรับยอด)	414,000.00	
	ราคากลาง(ตัวอักษร) (-สี่แสนหนึ่งหมื่นสี่พันบาทถ้วน-)		

คณะกรรมการกำหนดราคากลาง(งบจ่ายขาดเงินสะสม ปี2568)

ตามคำสั่งเทศบาลตำบลนาซอ ที่ ๐๕๐ /๒๕๖๘ สั่ง ณ วันที่ ๒๐ มกราคม พ.ศ.๒๕๖๘

(ลงชื่อ) ประธานกรรมการกำหนดราคากลาง

(นายไพวัลย์ พรมจ้าย)

นายช่างโยธา

(ลงชื่อ)สิบเอก กรรมการกำหนดราคากลาง

(ปภังกร หอมจันทร์)

เจ้าพนักงานธุรการ

(ลงชื่อ) กรรมการกำหนดราคากล

(นายชัยวุฒิ เพชรกันหา)

ผู้ช่วยนายช่างโยธา

ปร.5 (ก

แบบสรุปค่าก่อสร้าง

กลุ่มงาน/งาน กลุ่มงานที่ 1

ชื่อโครงการ ก่อสร้างโรงจอดรถ สำนักงานเทศบาลตำบลนาซอ

สถานที่ก่อสร้าง สำนักงานเทศบาลตำบลนาซอ บ้านนาซอ หมู่ที่ 10 ตำบลนาซอ อำเภอวานรนิวาส จังหวัดสกลนคร

แบบเลขที่ 57/2567

เจ้าของโครงการ/งานก่อสร้าง เทศบาลตำบลนาซอ

แบบ ปร. 4 ที่แนบ มีจำนวน 3 หน้า

คำนวณราคากลางเมื่อวันที่ 21 เดือน มกราคม พ.ศ. 2568

หน่วย:บาท

ลำดับที่	รายการ	ค่างานต้นทุน	FACTOR F	ค่าก่อสร้าง	หมายเหตุ
1	กลุ่มงานที่ 1 /1.1 งานโครงสร้างวิศวกรรม	244,462.36	1.3091	320,025.68	
2	กลุ่มงานที่ 1 /1.2 งานสถาปัตยกรรม	71,951.25	1.3091	94,191.38	
3	กลุ่มงานที่ 1 /1.3 งานระบบสุขาภิบาล				
4	กลุ่มงานที่ 1 /1.4 งานระบบไฟฟ้าและสื่อสาร	-		-	
สรุป	รวมค่าก่อสร้างเป็นเงินทั้งสิ้น			414,217.06	
	คิดเป็นเงินงบประมาณรวม (ปรับยอด)			**414,000.00**	
	(ตัวอักษร)	(- สี่แสนหนึ่งหมื่นสี่พันบาทถ้วน -)			

ขนาดเนื้อที่งาน ตารางเมตร

เฉลี่ยราคาประมาณ บาท/ตารางเมตร

คณะกรรมการกำหนดราคากลาง(งบจ่ายขาดเงินสะสม ปี2568)

ตามคำสั่งเทศบาลตำบลนาซอ ที่ ๐๕๐ /๒๕๖๘ สั่ง ณ วันที่ ๒๐ มกราคม พ.ศ.๒๕๖๘

(ลงชื่อ) ประธานกรรมการกำหนดราคากลาง

(นายไพวัลย์ พรมจ้าย)

(ลงชื่อ)สิบเอก กรรมการกำหนดราคากลาง

(ปภังกร หอมจันทร์)

เจ้าพนักงานธุรการ

(ลงชื่อ) กรรมการกำหนดราคากลาง

(นายชัยวุฒิ เพชรกันหา)

ผู้ช่วยนายช่างโยธา

แบบแสดงรายการ ปริมาณงาน และราคา

กลุ่มงาน/งาน กลุ่มงานที่ 1 /1.1 งานโครงสร้างวิศวกรรม

ชื่อโครงการ ก่อสร้างโรงจอดรถ สำนักงานเทศบาลตำบลนาซอ

สถานที่ก่อสร้าง สำนักงานเทศบาลตำบลนาซอ บ้านนาซอ หมู่ที่ 10 ตำบลนาซอ อำเภอวานรนิวาส จังหวัดสกลนคร **แบบเลขที่** 57/2567

เจ้าของโครงการ/งานก่อสร้าง สำนักงานเทศบาลตำบลนาซอ อำเภอวานรนิวาส จังหวัดสกลนคร

คำนวณราคากลางโดย นายไพวัลย์ พรมจ้าย เมื่อวันที่ 21 เดือน มกราคม พ.ศ. 2568

หน่วย : บาท

ลำดับที่	รายการ	จำนวน	หน่วย	ค่าวัสดุสิ่งของ		ค่าแรงงาน		รวมค่าวัสดุและแรงงาน	หมายเหตุ
				ราคาต่อหน่วย	จำนวนเงิน	ราคาต่อหน่วย	จำนวนเงิน		
1.1	**งานโครงสร้างวิศวกรรม**								
	1.1.1 งานขุดหลุมฐานรากและถมคืน	23.85	ลบ.ม.	-	-	220.00	5,247.00	5,247.00	
	1.1.2 งานลงดินลูกรังปรับระดับ	40.00	ลบ.ม.	67.01	2,680.40		-	2,680.40	
	1.1.3 งานคอนกรีต 1:2:4 240กก./ตร.ซม.	26.34	ลบ.ม.	1,800.00	47,412.00	327.00	8,613.18	56,025.18	
	1.1.4 งานเหล็กเสริม								
	– ตะแกรงไวร์เมช 4.0 มม. ตาห่าง 20 x 20ซม. .	205.00	ตร.ม.	23.20	4,756.00	5.00	1,025.00	5,781.00	
	– RB Ø 6 มม.	0.0270	ตัน	21,542.60	581.65	4400	118.80	700.45	
	– RB Ø 9 มม.	0.0698	ตัน	20,664.30	1,442.37	4400	307.12	1,749.49	
	– DB Ø 12มม.	0.3350	ตัน	22,441.08	7,517.76	3600	1,206.00	8,723.76	
	– ลวดผูกเหล็ก	6.66	ก.ก.	30.61	203.86	-	-	203.86	
	1.1.5 งานไม้แบบ	25.8	ตร.ม.	-	-	139.00	3,586.20	3,586.20	
	– ค่าไม้แบบ คิด 60% ของค่าแรง	15.48	ลบ.ฟ.	504.67	7,812.29	-	-	7,812.29	
	– ตะปู 25 %	3.75	ก.ก.	42.37	158.89	-	-	158.89	
	1.1.6 งานโครงหลังคาเหล็ก	1,723.00	ก.ก.	-	-	12	20,676.00	20,676.00	
	– เหล็กกล่องขนาด 2"x4" หนา 3.2 มม. 42 กก.	41	ท่อน	1,070.00	43,870.00	-	-	43,870.00	
	– เหล็กกลมดำ ขนาด 2½ " หนา 3.2 มม. 34.67 กก.	30	ท่อน	1,001.00	30,030.00	-	-	30,030.00	
	– เหล็กกลมดำ ขนาด 3 " หนา 3.2 มม. 37.37 กก.	25	ท่อน	1,333.00	33,325.00	-	-	33,325.00	

แบบแสดงรายการ ปริมาณงาน และราคา

กลุ่มงาน/งาน กลุ่มงานที่ 1 /1.1 งานโครงสร้างวิศวกรรม

ชื่อโครงการ ก่อสร้างโรงจอดรถ สำนักงานเทศบาลตำบลนาซอ

สถานที่ก่อสร้าง สำนักงานเทศบาลตำบลนาซอ บ้านนาซอ หมู่ที่ 10 ตำบลนาซอ อำเภอวานรนิวาส จังหวัดสกลนคร **แบบเลขที่** 57/2567

เจ้าของโครงการ/งานก่อสร้าง สำนักงานเทศบาลตำบลนาซอ อำเภอวานรนิวาส จังหวัดสกลนคร

คำนวณราคากลางโดย นายไพวัลย์ พรมจ้าย เมื่อวันที่ 21 เดือน มกราคม พ.ศ. 2568

หน่วย : บาท

ลำดับที่	รายการ	จำนวน	หน่วย	ค่าวัสดุสิ่งของ		ค่าแรงงาน		รวมค่าวัสดุและแรงงาน	หมายเหตุ
				ราคาต่อหน่วย	จำนวนเงิน	ราคาต่อหน่วย	จำนวนเงิน		
	- แผ่นเหล็กขนาด 0.20x0.20 ม. หนา 9 มม.	18	แผ่น	159.00	2,862.00	-	-	2,862.00	
	- แผ่นเหล็กขนาด 0.05x0.15 ม. หนา 9 มม.	72	แผ่น	50.00	3,600.00	-	-	3,600.00	
	- เหล็ก Bolt Steel Ø 3/4 " ยาว 60 ซม.	72	แผ่น	107.72	7,755.84	-	-	7,755.84	
	- งานทาสีน้ำมัน	129	ตร.ม.	45.00	5,805.00	30	3,870.00	9,675.00	
					199,813.06		44,649.30		
	รวมงานวิศวกรรมโครงสร้าง							**244,462.36**	

แบบแสดงรายการ ปริมาณงาน และราคา

กลุ่มงาน/งาน กลุ่มงานที่ 1 /1.2 งานสถาปัตยกรรม

ชื่อโครงการ ก่อสร้างโรงจอดรถ สำนักงานเทศบาลตำบลนาซอ

สถานที่ก่อสร้าง สำนักงานเทศบาลตำบลนาซอ บ้านนาซอ หมู่ที่ 10 ตำบลนาซอ อำเภอวานรนิวาส จังหวัดสกลนคร **แบบเลขที่** 57/2567

เจ้าของโครงการ/งานก่อสร้าง สำนักงานเทศบาลตำบลนาซอ อำเภอวานรนิวาส จังหวัดสกลนคร

คำนวณราคากลางโดย นายไพวัลย์ พรมจ้าย เมื่อวันที่ 21 เดือน มกราคม พ.ศ. 2568

หน่วย : บาท

ลำดับที่	รายการ	จำนวน	หน่วย	ค่าวัสดุสิ่งของ		ค่าแรงงาน		รวมค่าวัสดุและแรงงาน	หมายเหตุ
				ราคาต่อหน่วย	จำนวนเงิน	ราคาต่อหน่วย	จำนวนเงิน		
1.2	**งานสถาปัตยกรรม**								
	1.2.1 งานพื้น								
	– งานพื้นขัดหยาบ	205.00	ตร.ม.		-	30.00	6,150.00	6,150.00	
	1.2.2 งานทาสี								
	– งานทาสีน้ำมัน	6.15	ตร.ม.	45.00	276.75	30.00	184.50	461.25	
	1.2.3งานหลังคา	246.00	ตร.ม.	-	-	80.00	19,680.00	19,680.00	
	– แผ่นเหล็กลีดลอน ยาว 6 ม.	55.00	แผ่น	750.00	41,250.00		-	41,250.00	
	– ครอบข้าง	12.00	ม.	120.00	1,440.00		-	1,440.00	
	– ตะปูเกลียว ขนาด 3"	990	ตัว	3.00	2,970.00		-	2,970.00	
					45,936.75		26,014.50		
	รวม งานสถาปัตยกรรม							**71,951.25**	

กองดัชนีเศรษฐกิจการค้า สำนักงานนโยบายและยุทธศาสตร์การค้า โทร. 0-2507-5859

ราคาสินค้าเฉลี่ยวัสดุก่อสร้าง (ราคาเงินสด ไม่รวมภาษีมูลค่าเพิ่ม ไม่รวมค่าขนส่ง) ของจังหวัด สกลนคร ปี 2567

ราคา : บาท

ลำดับ..	รายการ	หน่วย	ม.ค.	ก.พ.	มี.ค.	เม.ย.	พ.ค.	มิ.ย.	ก.ค.	ส.ค.	ก.ย.	ต.ค.	พ.ย.	ธ.ค.	เฉลี่ย
1	คอนกรีตผสมเสร็จรูปลูกบาศก์ 180 กก./ตร.ซม. และ รูปทรงกระบอก 140กก./ตร.ซม. ตราชีแพค	ลบ.ม.	1,775.70	1,775.70	1,775.70	1,775.70	1,775.70	1,775.70	1,775.70	1,775.70	1,775.70	1,775.70	1,775.70	1,700.00	1,769.39
2	คอนกรีตผสมเสร็จรูปลูกบาศก์ 210 กก./ตร.ซม. และ รูปทรงกระบอก 180 กก./ตร.ซม. ตราชีแพค	ลบ.ม.	1,822.43	1,822.43	1,822.43	1,822.43	1,822.43	1,822.43	1,962.62	1,962.62	1,962.62	1,962.62	1,962.62	1,750.47	1,874.85
3	คอนกรีตผสมเสร็จรูปลูกบาศก์ 240 กก./ตร.ซม. และรูปทรงกระบอก 210 กก./ตร.ซม. ตราชีแพค	ลบ.ม.	1,869.16	1,869.16	1,869.16	1,869.16	1,869.16	1,869.16	2,149.53	2,149.53	2,149.53	2,149.53	2,149.53	1,800.00	1,980.22
4	คอนกรีตผสมเสร็จรูปลูกบาศก์ 280 กก./ตร.ซม. และ รูปทรงกระบอก 240 กก./ตร.ซม. ตราชีแพค	ลบ.ม.	1,962.62	1,962.62	1,962.62	1,962.62	1,962.62	1,962.62	2,149.53	2,149.53	2,149.53	2,149.53	2,149.53	1,850.47	2,031.15
5	คอนกรีตผสมเสร็จรูปลูกบาศก์ 320 กก./ตร.ซม. และ รูปทรงกระบอก 280 กก./ตร.ซม. ตราชีแพค	ลบ.ม.	2,009.35	2,009.35	2,009.35	2,009.35	2,009.35	2,009.35	2,196.26	2,196.26	2,196.26	2,196.26	2,196.26	1,950.47	2,082.32
6	เสาเข็มคอนกรีตอัดแรง รูปสี่เหลี่ยมตัน ขนาด 0.18 x 0.18 ม. ยาว 8.00 ม.	ท่อน	1,495.33	1,495.33	1,495.33	1,495.33	1,495.33	1,495.33	1,345.79	1,345.79	1,345.79	1,345.79	1,345.79	1,440.19	1,428.43
7	เสาเข็มคอนกรีตอัดแรง รูปสี่เหลี่ยมตัน ขนาด 0.18 x 0.18 ม. ยาว 10.00 ม.	ท่อน	1,869.16	1,869.16	1,869.16	1,869.16	1,869.16	1,869.16	1,682.24	1,682.24	1,682.24	1,682.24	1,682.24	1,800.00	1,785.51
8	เสาเข็มคอนกรีตอัดแรง รูปสี่เหลี่ยมตัน ขนาด 0.18 x 0.18 ม. ยาว 12.00 ม.	ท่อน	2,242.99	2,242.99	2,242.99	2,242.99	2,242.99	2,242.99	2,018.69	2,018.69	2,018.69	2,018.69	2,018.69	2,159.81	2,142.60
9	เสาเข็มคอนกรีตอัดแรง รูปสี่เหลี่ยมตัน ขนาด 0.18 x 0.18 ม. ยาว 16.00 ม.	ท่อน	2,990.65	2,990.65	2,990.65	2,990.65	2,990.65	2,990.65	2,691.59	2,691.59	2,691.59	2,691.59	2,691.59	2,880.37	2,856.85
10	เหล็กเส้นกลมผิวเรียบ SR.24 ยาว 10 เมตร ศก. 6 มม.	ตัน	23,016.20	22,770.60	22,770.60	22,770.60	22,770.60	22,770.60	23,661.77	23,661.77	22,770.60	22,316.08	22,316.08	21,542.60	22,761.51
11	เหล็กเส้นกลมผิวเรียบ SR.24 ยาว 10 เมตร ศก. 9 มม.	ตัน	22,599.63	22,287.48	22,287.48	22,287.48	22,287.48	22,287.48	23,099.07	23,099.07	22,256.26	21,070.09	21,070.09	20,664.30	22,107.99
12	เหล็กเส้นกลมผิวเรียบ SR.24 ยาว 10 เมตร ศก. 12 มม.	ตัน	24,940.38	22,421.03	22,421.03	22,421.03	22,421.03	22,421.03	22,421.03	22,421.03	21,789.63	21,789.63	21,789.63	21,737.01	22,416.12
13	เหล็กเส้นกลมผิวเรียบ SR.24 ยาว 10 เมตร ศก. 15 มม.	ตัน	23,450.47	22,373.83	22,373.83	22,373.83	22,373.83	22,373.83	22,575.70	22,575.70	22,575.70	22,575.70	22,575.70	22,575.70	22,564.49
14	เหล็กเส้นกลมผิวเรียบ SR.24 ยาว 10 เมตร ศก. 19 มม.	ตัน	25,990.65	23,383.18	23,383.18	23,383.18	23,383.18	23,383.18	23,383.18	23,383.18	22,205.61	22,205.61	22,205.61	22,121.50	23,200.94
15	เหล็กเส้นกลมผิวเรียบ SR.24 ยาว 10 เมตร ศก. 25 มม.	ตัน	26,364.49	26,364.49	26,364.49	26,364.49	26,364.49	26,364.49	26,364.49	26,364.49	26,364.49	26,364.49	26,364.49	26,364.49	26,364.49
16	เหล็กเส้นกลมผิวข้ออ้อย SD.30 ยาว 10 เมตร ศก. 12 มม.	ตัน	22,204.30	22,204.30	22,520.00	22,520.00	22,520.00	22,520.00	22,520.00	22,520.00	-	-	-	-	22,441.08
17	เหล็กเส้นกลมผิวข้ออ้อย SD.30 ยาว 10 เมตร ศก. 16 มม.	ตัน	22,318.38	22,318.38	22,989.91	22,989.91	22,989.91	22,989.91	22,989.91	22,989.91	-	-	-	-	22,822.03
18	เหล็กเส้นกลมผิวข้ออ้อย SD.30 ยาว 10 เมตร ศก. 20 มม.	ตัน	24,827.98	23,777.88	27,319.63	27,319.63	27,319.63	27,319.63	27,319.63	27,319.63	-	-	-	-	26,565.46
19	เหล็กเส้นกลมผิวข้ออ้อย SD.30 ยาว 10 เมตร ศก. 25 มม.	ตัน	23,788.78	23,788.78	27,312.15	27,312.15	27,312.15	27,312.15	27,312.15	27,312.15	-	-	-	-	26,431.31
20	เหล็กเส้นกลมผิวข้ออ้อย SD.40 ยาว 10 เมตร ศก. 12 มม.	ตัน	-	-	-	-	-	-	-	-	20,801.19	20,555.64	20,555.64	19,643.61	20,389.02
21	เหล็กเส้นกลมผิวข้ออ้อย SD.40 ยาว 10 เมตร ศก. 16 มม.	ตัน	-	-	-	-	-	-	-	-	20,698.82	20,402.56	20,402.56	19,908.79	20,353.18
22	เหล็กเส้นกลมผิวข้ออ้อย SD.40 ยาว 10 เมตร ศก. 20 มม.	ตัน	-	-	-	-	-	-	-	-	20,666.79	20,831.22	20,831.22	20,375.64	20,676.22
23	เหล็กเส้นกลมผิวข้ออ้อย SD.40 ยาว 10 เมตร ศก. 25 มม.	ตัน	-	-	-	-	-	-	-	-	22,049.38	22,023.05	22,023.05	21,310.28	21,851.44

ตารางแสดงวิธีการคำนวณหาค่าวัสดุมวลรวมต่อหน่วยของงานก่อสร้างประเภทต่าง ๆ

ลำดับที่	รายการ	จำนวน	หน่วย	ราคา/หน่วย (บาท)	ราคารวม (บาท)	หมายเหตุ
13	**วัสดุมวลรวมของงานทาสี (ต่อพื้นที่ 1 ตารางเมตร)**					
13.1	**งานทาสีพลาสติกชนิดทาภายนอก**					
	- สีโป๊ว	0.20	กก.	10.00	2.00	
	- สีทาภายนอกทารองพื้น	0.04	GL.	307.00	10.96	
	- สีทาภายนอกทาทับหน้า	0.05	GL.	437.50	21.88	
	- น้ำผสมสี	1.00	ลิตร	0.0144	0.01	
	รวมวัสดุทาสีภายนอก	1	ตร.ม.	=	**35**	*
13.2	**งานทาสีพลาสติกชนิดทาภายใน**					
	- สีโป๊ว	0.20	กก.	10.00	2.00	
	- สีทาภายในทารองพื้น	0.04	GL.	307.00	10.96	
	- สีทาภายในทาทับหน้า	0.05	GL.	322.00	16.10	
	- น้ำผสมสี	1.00	ลิตร	0.0144	0.01	
	รวมวัสดุทาสีภายใน	1	ตร.ม.	=	**30**	*
13.3	**งานทาสีน้ำมัน**					
	- สีโป๊ว	0.20	กก.	10.00	2.00	
	- สีทารองพื้น	0.04	GL.	307.00	10.96	
	- สีทาทับหน้า	0.05	GL.	595.00	29.75	
	- น้ำมันผสมสี	0.01	GL.	250.00	2.50	
	รวมวัสดุทาสีน้ำมัน	1	ตร.ม.	=	**45**	*
13.4	**งานทาสีแชลแล็ค**					
	- สีโป๊ว-กระดาษทราย	0.20	กก.	20.00	4.00	
	- ทารองพื้น	0.04	GL.	416.50	14.88	
	- ทาเคลือบด้านหรือเคลือบเงาทับหน้า	0.06	GL.	483.00	26.83	
	- ทินเนอร์หรือแอลกอฮอล์	0.01	GL.	435.00	4.35	
	รวมวัสดุทาแชลแล็ค	1	ตร.ม.	=	**50**	*
13.5	**งานทาสีเหล็กกันสนิม**					
	- สีโป๊ว-กระดาษทราย	0.20	กก.	10.00	2.00	
	- ทารองพื้น	0.04	GL.	380.00	13.57	
	- ทาเคลือบด้านหรือเคลือบเงาทับหน้า	0.06	GL.	624.00	34.67	
	- ทินเนอร์หรือแอลกอฮอล์	0.01	GL.	435.00	4.35	
	รวมวัสดุทาสีเหล็กกันสนิม	1	ตร.ม.	=	**55**	*

กองดัชนีเศรษฐกิจการค้า สำนักงานนโยบายและยุทธศาสตร์การค้า โทร. 0-2507-5859

ราคาสินค้าเฉลี่ยวัสดุก่อสร้าง (ราคาเงินสด ไม่รวมภาษีมูลค่าเพิ่ม ไม่รวมค่าขนส่ง) ของจังหวัด สกลนคร ปี 2567

ราคา : บาท

ลำดับ..	รายการ	หน่วย	ม.ค.	ก.พ.	มี.ค.	เม.ย.	พ.ค.	มิ.ย.	ก.ค.	ส.ค.	ก.ย.	ต.ค.	พ.ย.	ธ.ค.	เฉลี่ย
1	คอนกรีตผสมเสร็จรูปลูกบาศก์ 180 กก./ตร.ซม. และ รูปทรงกระบอก 140กก./ตร.ซม. ตราชิ้นเพค	ลบ.ม.	1,775.70	1,775.70	1,775.70	1,775.70	1,775.70	1,775.70	1,775.70	1,775.70	1,775.70	1,775.70	1,775.70	1,700.00	1,769.39
2	คอนกรีตผสมเสร็จรูปลูกบาศก์ 210 กก./ตร.ซม. และ รูปทรงกระบอก 180 กก./ตร.ซม. ตราชิ้นเพค	ลบ.ม.	1,822.43	1,822.43	1,822.43	1,822.43	1,822.43	1,822.43	1,962.62	1,962.62	1,962.62	1,962.62	1,962.62	1,750.47	1,874.85
3	คอนกรีตผสมเสร็จรูปลูกบาศก์ 240 กก./ตร.ซม. และรูปทรงกระบอก 210 กก./ตร.ซม. ตราชิ้นเพค	ลบ.ม.	1,869.16	1,869.16	1,869.16	1,869.16	1,869.16	1,869.16	2,149.53	2,149.53	2,149.53	2,149.53	2,149.53	1,800.00	1,980.22
4	คอนกรีตผสมเสร็จรูปลูกบาศก์ 280 กก./ตร.ซม. และ รูปทรงกระบอก 240 กก./ตร.ซม. ตราชิ้นเพค	ลบ.ม.	1,962.62	1,962.62	1,962.62	1,962.62	1,962.62	1,962.62	2,149.53	2,149.53	2,149.53	2,149.53	2,149.53	1,850.47	2,031.15
5	คอนกรีตผสมเสร็จรูปลูกบาศก์ 320 กก./ตร.ซม. และ รูปทรงกระบอก 280 กก./ตร.ซม. ตราชิ้นเพค	ลบ.ม.	2,009.35	2,009.35	2,009.35	2,009.35	2,009.35	2,009.35	2,196.26	2,196.26	2,196.26	2,196.26	2,196.26	1,950.47	2,082.32
6	เสาเข็มคอนกรีตอัดแรง รูปสี่เหลี่ยมตัน ขนาด 0.18 x 0.18 ม. ยาว 8.00 ม.	ท่อน	1,495.33	1,495.33	1,495.33	1,495.33	1,495.33	1,495.33	1,345.79	1,345.79	1,345.79	1,345.79	1,345.79	1,440.19	1,428.43
7	เสาเข็มคอนกรีตอัดแรง รูปสี่เหลี่ยมตัน ขนาด 0.18 x 0.18 ม. ยาว 10.00 ม.	ท่อน	1,869.16	1,869.16	1,869.16	1,869.16	1,869.16	1,869.16	1,682.24	1,682.24	1,682.24	1,682.24	1,682.24	1,800.00	1,785.51
8	เสาเข็มคอนกรีตอัดแรง รูปสี่เหลี่ยมตัน ขนาด 0.18 x 0.18 ม. ยาว 12.00 ม.	ท่อน	2,242.99	2,242.99	2,242.99	2,242.99	2,242.99	2,242.99	2,018.69	2,018.69	2,018.69	2,018.69	2,018.69	2,159.81	2,142.60
9	เสาเข็มคอนกรีตอัดแรง รูปสี่เหลี่ยมตัน ขนาด 0.18 x 0.18 ม. ยาว 16.00 ม.	ท่อน	2,990.65	2,990.65	2,990.65	2,990.65	2,990.65	2,990.65	2,691.59	2,691.59	2,691.59	2,691.59	2,691.59	2,880.37	2,856.85
10	เหล็กเส้นกลมผิวเรียบ SR.24 ยาว 10 เมตร ศก. 6 มม.	ตัน	23,016.20	22,770.60	22,770.60	22,770.60	22,770.60	22,770.60	23,661.77	23,661.77	22,770.60	22,316.08	22,316.08	21,542.60	22,761.51
11	เหล็กเส้นกลมผิวเรียบ SR.24 ยาว 10 เมตร ศก. 9 มม.	ตัน	22,599.63	22,287.48	22,287.48	22,287.48	22,287.48	22,287.48	23,099.07	23,099.07	22,256.26	21,070.09	21,070.09	20,664.30	22,107.99
12	เหล็กเส้นกลมผิวเรียบ SR.24 ยาว 10 เมตร ศก. 12 มม.	ตัน	24,940.38	22,421.03	22,421.03	22,421.03	22,421.03	22,421.03	22,421.03	22,421.03	21,789.63	21,789.63	21,789.63	21,737.01	22,416.12
13	เหล็กเส้นกลมผิวเรียบ SR.24 ยาว 10 เมตร ศก. 15 มม.	ตัน	23,450.47	22,373.83	22,373.83	22,373.83	22,373.83	22,373.83	22,575.70	22,575.70	22,575.70	22,575.70	22,575.70	22,575.70	22,564.49
14	เหล็กเส้นกลมผิวเรียบ SR.24 ยาว 10 เมตร ศก. 19 มม.	ตัน	25,990.65	23,383.18	23,383.18	23,383.18	23,383.18	23,383.18	23,383.18	23,383.18	22,205.61	22,205.61	22,205.61	22,121.50	23,200.94
15	เหล็กเส้นกลมผิวเรียบ SR.24 ยาว 10 เมตร ศก. 25 มม.	ตัน	26,364.49	26,364.49	26,364.49	26,364.49	26,364.49	26,364.49	26,364.49	26,364.49	26,364.49	26,364.49	26,364.49	26,364.49	26,364.49
16	เหล็กเส้นกลมผิวข้ออ้อย SD.30 ยาว 10 เมตร ศก. 12 มม.	ตัน	22,204.30	22,204.30	22,520.00	22,520.00	22,520.00	22,520.00	22,520.00	22,520.00	-	-	-	-	22,441.08
17	เหล็กเส้นกลมผิวข้ออ้อย SD.30 ยาว 10 เมตร ศก. 16 มม.	ตัน	22,318.38	22,318.38	22,989.91	22,989.91	22,989.91	22,989.91	22,989.91	22,989.91	-	-	-	-	22,822.03
18	เหล็กเส้นกลมผิวข้ออ้อย SD.30 ยาว 10 เมตร ศก. 20 มม.	ตัน	24,827.98	23,777.88	27,319.63	27,319.63	27,319.63	27,319.63	27,319.63	27,319.63	-	-	-	-	26,565.46
19	เหล็กเส้นกลมผิวข้ออ้อย SD.30 ยาว 10 เมตร ศก. 25 มม.	ตัน	23,788.78	23,788.78	27,312.15	27,312.15	27,312.15	27,312.15	27,312.15	27,312.15	-	-	-	-	26,431.31
20	เหล็กเส้นกลมผิวข้ออ้อย SD.40 ยาว 10 เมตร ศก. 12 มม.	ตัน	-	-	-	-	-	-	-	-	20,801.19	20,555.64	20,555.64	19,643.61	20,389.02
21	เหล็กเส้นกลมผิวข้ออ้อย SD.40 ยาว 10 เมตร ศก. 16 มม.	ตัน	-	-	-	-	-	-	-	-	20,698.82	20,402.56	20,402.56	19,908.79	20,353.18
22	เหล็กเส้นกลมผิวข้ออ้อย SD.40 ยาว 10 เมตร ศก. 20 มม.	ตัน	-	-	-	-	-	-	-	-	20,666.79	20,831.22	20,831.22	20,375.64	20,676.22
23	เหล็กเส้นกลมผิวข้ออ้อย SD.40 ยาว 10 เมตร ศก. 25 มม.	ตัน	-	-	-	-	-	-	-	-	22,049.38	22,023.05	22,023.05	21,310.28	21,851.44

เหล็กแป๊บกลมดำ โรงใหญ่ ขนาด 2.1/2 นิ้ว หนา 3.2 มม. พ่นปลายสีน้ำตาล

(2)

เหล็กโครงสร้างรูปพรรณกลวงแบบกลม เหมาะสำหรับใช้กับงานโครงสร้างทั่วไปที่รับน้ำหนักไม่มาก สามารถประยุกต์ใช้ในงานอื่นๆ เช่น งานร้อยท่อสายไฟ งานรั้ว ประตู หรืองานตกแต่งทั่วไป ท่อตรง ตะเข็บสวย รอยตัดเรียบสวยได้ฉากไม่มีครีบ ผิวเหล็กไม่มีน้ำมันเยิ้ม ทนทานต่อการใช้งาน

รหัสสินค้า : 60240266

ขนาด มม. (นิ้ว)

114.30 มม. (4 นิ้ว) 21.70 มม. (1/2 นิ้ว) 27.20 มม. (3/4 นิ้ว) 34.00 มม. (1 นิ้ว) 42.70 มม. (1.1/4 นิ้ว) 48.60 มม. (1.1/2 นิ้ว) 60.50 มม. (2 นิ้ว) 89.10 มม. (3 นิ้ว)

ความหนา(มม.)

1.2 มม. 1.4 มม. 1.6 มม. 1.8 มม. 2.0 มม. 2.3 มม. 2.5 มม. 2.8 มม. 4.5 มม.

แชร์ :

฿ 1,001/EACH

~~ราคาเดิม 1,660.00~~

- 1 + ใส่ตะกร้า

The 1 คุณจะได้รับ ≈ 19 คะแนน

รายการโปรด เปรียบเทียบ

ดูสาขาที่มีสินค้านี้

แนะนำโปรโมชั่น

ซื้อสินค้าแผนกที่ร่วมรายการ ครบ 2,000 บาทขึ้นไป แลกซื้อจักรยานที่ร่วมรายการ ในราคาพิเศษ

สินค้าที่มักจะซื้อร่วมกัน

เว็บไซต์นี้มีการใช้คุกกี้ โปรดยอมรับนโยบายคุกกี้เพื่อประสบการณ์การใช้บริการที่ดีที่สุดของท่าน ท่านสามารถศึกษาวิธีการตั้งค่าการควบคุมคุกกี้ของท่านผ่านนโยบายการใช้คุกกี้ของเรา ยอมรับ

แสดงความคิดเห็น

ของขวัญ ต้อนรับปีใหม่
1 คูปองส่วนลด 10,000฿
2 บัตรกำนัลทอง 5,000฿
3 สิทธิพิเศษสมาชิก 1,000฿
4 คูปองลดเพิ่ม 1,500฿
ผ่อนคุ้ม 0% 10 เดือน 4 เดือน

Global

แป๊บกลม ดำ 3" (มอก.)

- 1 +

฿1,333

คุณจะได้รับโกลบอลคลับ ≈ 27 คะแนน
* ซื้อสินค้าครบทุก 50 บาท รับ 1 คะแนน

เพิ่มใส่ตะกร้า

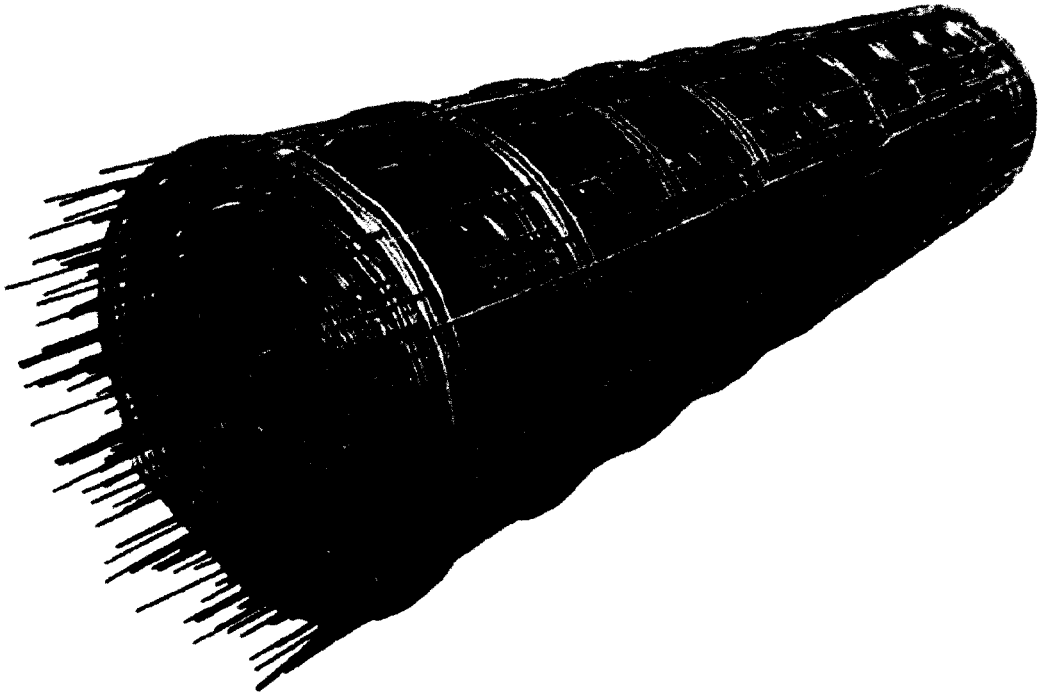

- 1 +

฿2,900

คุณจะได้รับโกลบอลคลับ ≈ 58 คะแนน

* ซื้อสินค้าครบทุก 50 บาท รับ 1 คะแนน

เพิ่มใส่ตระกร้า

ของขวัญ ต้อนรับปีใหม่
1 คูปองส่วนลด 10,000฿
2 บัตรกำนัลทอง 5,000฿
3 1,000฿
4 คูปองลดเพิ่ม 1,500฿
ลด 8 %
ผ่อนคุ้ม 0% 10 เดือน 4 เดือน

Global

แป๊บแบน 4"x2" (มอก.)

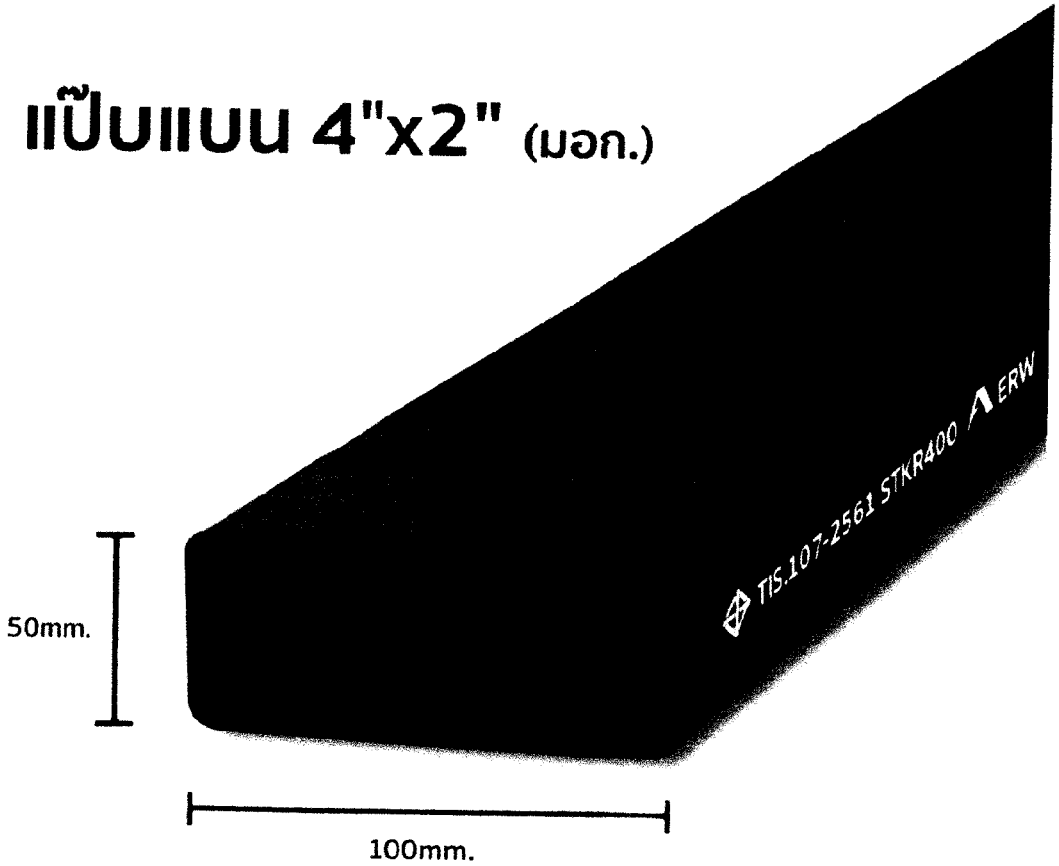

- 1 +

฿1,070

คุณจะได้รับโกลบอลคลับ ≈ 21 คะแนน
* ซื้อสินค้าครบทุก 50 บาท รับ 1 คะแนน

เพิ่มใส่ตะกร้า

กองช่างเทศบาลตำบลนาซอ

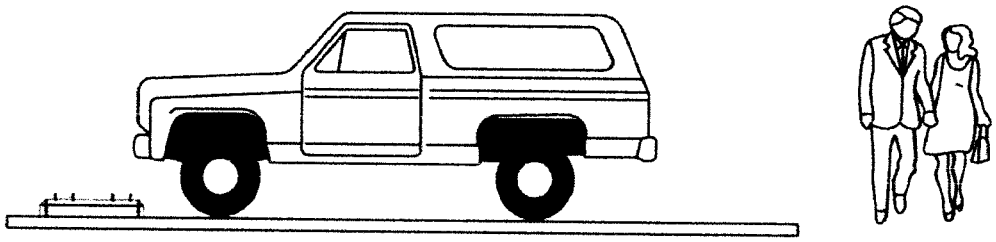

โครงการก่อสร้างโรงจอดรถ สำนักงานเทศบาลตำบลนาซอ

ขนาด กว้าง 5.00 เมตร ยาว 40.00 เมตร

บ้านนาซอ หมู่ที่ 10 ตำบลนาซอ อำเภอวานรนิวาส จังหวัดสกลนคร

งบจ่ายขาดเงินสะสมงบประมาณรายจ่ายประจำปี พ.ศ.2568

แบบเลขที่ 57/2567

สำเนาถูกต้อง

(นายสมปอง กงลีมา)

ผู้อำนวยการกองช่าง

แผนที่เขตพื้นที่ตำบลนาซอ อำเภอวานรนิวาส จังหวัดสกลนคร
มาตราส่วน ๑:๕๐,๐๐๐

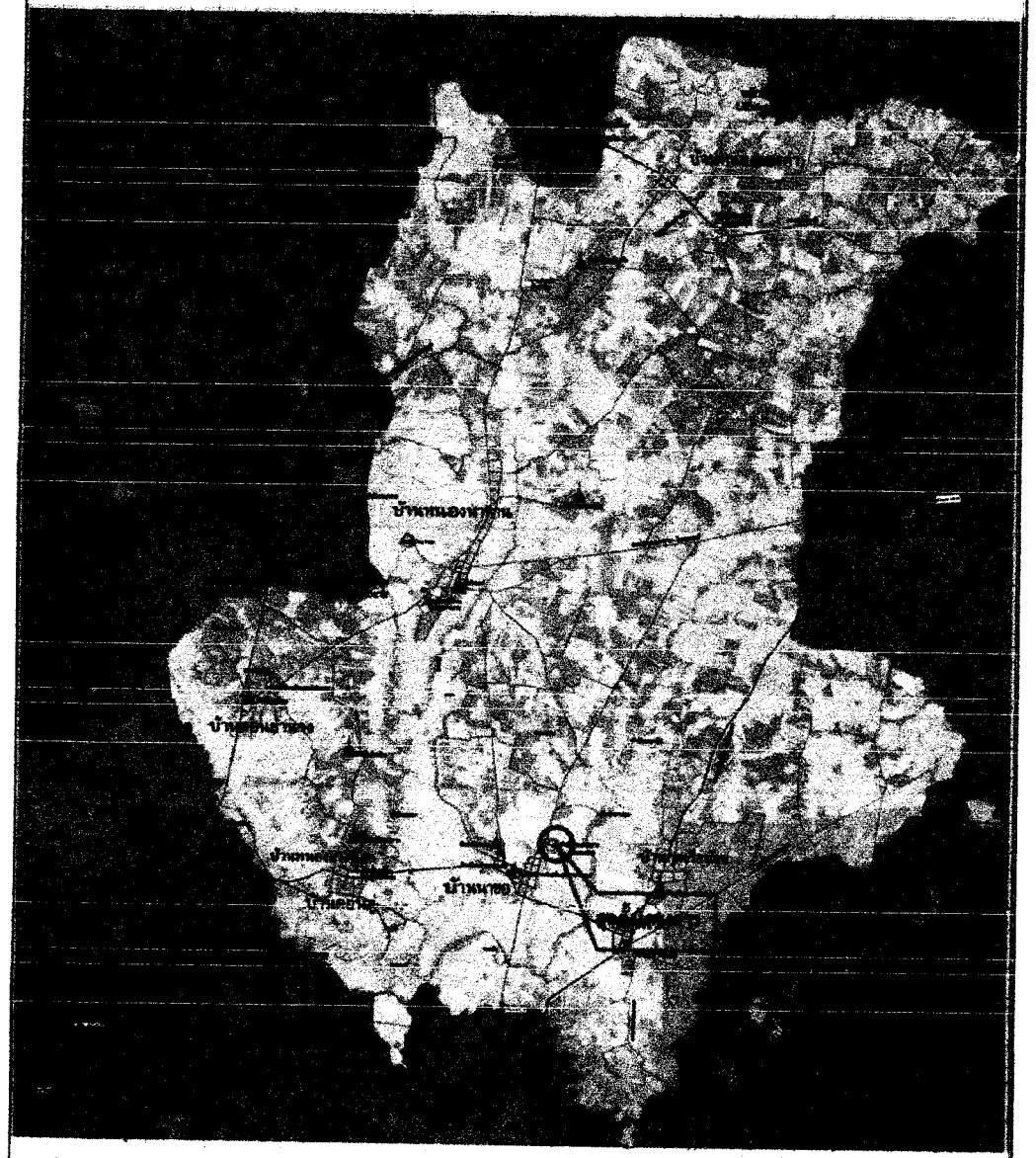

แผนที่ประเทศไทย

เทศบาลตำบลนาซอ
จังหวัดสกลนคร

โครงการก่อสร้างโรงจอดรถ
สำนักงานเทศบาลตำบลนาซอ
ขนาด กว้าง 5 เมตร ยาว 40.00 ม.

สำรวจ
นายณรงค์ศักดิ์ โพธิ์คำพก
ผู้ช่วยช่างสำรวจ

เขียนแบบ
นายชัยวุฒิ เพชรกันหา
ผู้ช่วยช่างโยธา

ออกแบบ
นายไพวัลย์ พรมจ้าย
นายช่างโยธา

ตรวจแบบ
นายสมปอง กงลีมา
ผู้อำนวยการกองช่าง

เห็นชอบ
นางสาวศศิธร อุดม
รองปลัดเทศบาล รักษาราชการแทน
ปลัดเทศบาล

อนุมัติ
นายจารุบุตร อุปพงศ์
นายกเทศมนตรีตำบลนาซอ

เลขที่แบบ 57/2567

แผ่นที่ 1/10

แผนที่บ้านนาซอ หมู่ที่ 10 ตำบลนาซอ อำเภอวานรนิวาส จังหวัดสกลนคร

เทศบาลตำบลนาซอ จังหวัดสกลนคร

โครงการก่อสร้างโรงจอดรถ
สำนักงานเทศบาลตำบลนาซอ
ขนาด กว้าง 5 เมตร ยาว 40.00 ม.

สำรวจ
นายณรงค์ศักดิ์ โพธิ์คำพก
ผู้ช่วยช่างสำรวจ

เขียนแบบ
นายชัยวุฒิ เพชรกันหา
ผู้ช่วยช่างโยธา

ออกแบบ
นายไพวัลย์ พรมจ้าย
นายช่างโยธา

ตรวจแบบ
นายสมปอง กงลีมา
ผู้อำนวยการกองช่าง

เห็นชอบ
นางสาวศศิธร อุดม
รองปลัดเทศบาล รักษาราชการแทน
ปลัดเทศบาล

อนุมัติ
นายจารุบุตร อุปพงศ์
นายกเทศมนตรีตำบลนาซอ

เลขที่แบบ 57/2567

แผ่นที่ 2/10

รายการประกอบแบบโครงสร้าง

1. ระดับอาคาร

- ระดับ 0+000 ให้ถือเอาระดับผิวถนนที่อยู่ด้านหน้าบริเวณสถานที่ก่อสร้างหรือผู้ว่าจ้างกำหนด
- ระยะและขนาดที่กำหนดในแบบเป็นระบบเมตริก (เมตร) กรณีที่แบบขัดแย้งให้ถือเอาแบบขยายเป็นเกณฑ์ตัดสิน

2. การปักผัง

- ผู้รับจ้างจะต้องทำการวางผังระดับมาตรฐาน ตรวจสอบแนวระยะก่อนเริ่มขุดหลุมฐานราก

3. คุณสมบัติคอนกรีตและแผ่นพื้นสำเร็จรูป

- กำลังคอนกรีตจะต้องมีกำลังต้านทานแรงไม่น้อยกว่า 150 กก./ตร.ซม. ที่อายุ 7 วัน หรือไม่น้อยกว่า 210 กก./ตร.ซม. ที่อายุ 28 วัน
- ปูนซีเมนต์ที่ใช้ผสมคอนกรีตโครงสร้างจะต้องเป็นปูนซีเมนต์ปอร์ตแลนด์ ประเภท 1
- การเทคอนกรีตจะต้องเทติดต่อกัน คอนกรีตจะต้องได้รับการกระทุ้งหรือเขย่า

4. เหล็กเสริมคอนกรีต

- มาตรฐานงานเหล็กเสริมให้เป็นไปตามมาตราฐานผลิตภัณฑ์อุตสาหกรรมชนิด SR24 และ SD30
- การต่อทาบเหล็กจะต้องมีระยะไม่น้อยกว่า 40 เท่า ของเส้นผ่าศูนย์กลางของเหล็กทาบนั้น ทั้งนี้ควรหลีกเลี่ยงการทาบเหล็กในตำแหน่งเดียวกัน มากจนทำให้เทคอนกรีตลำบาก

5. ไม้แบบ

- ไม้แบบประกอบเสา, คาน ถ้าใช้ไม้แปรรูปจะต้องมีความหนาไม่น้อยกว่า 1 นิ้ว ถ้าใช้ไม้อัดจะต้องมีความหนาไม่น้อยกว่า 10 มม. และต้องมีไม้ประกับเพื่อความแข็งแรง
- การถอดแบบข้างเสา , ข้างคาน จะถอดได้เมื่อเทคอนกรีตอายุครบ 48 ชม. ส่วนไม้แบบท้องพื้น และท้องคาน จะถอดได้เมื่อคอนกรีตอายุครบ 21 วัน

6. วัสดุทั่วไป

- ปูนซีเมนต์สำหรับปูนก่อ ปูนฉาบใช้ปูนซิลิกาซีเมนต์
- ทรายต้องเป็นทรายน้ำจืด ปราศจากสิ่งเจือปน มีเม็ดหยาบ คมแข็งแกร่ง สะอาด
- หิน กรวด ที่ใช้ผสมคอนกรีตจะต้องมีความแข็งแกร่ง เหนียว ไม่ผุ สะอาด
- อิฐเป็นอิฐที่ไม่ประหรือแตกง่าย ต้องรดน้ำให้ชุ่มก่อนการก่อเสมอ
- น้ำที่ใช้ผสมคอนกรีตจะต้องเป็นน้ำสะอาด

7. งานทาสี

- จะต้องทำความสะอาดพื้นผิวที่จะทาสี เสียก่อน และจะต้องทาสี อย่างน้อย 2 ครั้ง
  - งานเหล็ก จะต้องทาสีกันสนิม อย่างน้อย 2 ครั้ง

8. งานอื่นๆ

- ข้อกำหนดอื่นและการแก้ไขแบบ อาจเปลี่ยนได้ตามความเหมาะสม แต่ต้องอยู่ในดุลยพินิจของช่างควบคุมงานหรือเจ้าของบ้าน เห็นชอบให้เป็นไปตามหลักวิชาช่างและเกิดประโยชน์สูงสุด

สำเนาถูกต้อง

นายสมปอง กงลีมา

ผู้อำนวยการกองช่าง

เทศบาลตำบลนาซอ จังหวัดสกลนคร

โครงการก่อสร้างโรงจอดรถ
สำนักงานเทศบาลตำบลนาซอ
ขนาด กว้าง 5 เมตร ยาว 40.00 ม.

สำรวจ
นายณรงค์ศักดิ์ โพธิ์คำพก
ผู้ช่วยช่างสำรวจ

เขียนแบบ
นายชัยวุฒิ เพชรกันหา
ผู้ช่วยช่างโยธา

ออกแบบ
นายไพวัลย์ พรมจ้าย
นายช่างโยธา

ตรวจแบบ
นายสมปอง กงลีมา
ผู้อำนวยการกองช่าง

เห็นชอบ
นางสาวศศิธร อุดม
รองปลัดเทศบาล รักษาราชการแทน
ปลัดเทศบาล

อนุมัติ
นายจารุบุตร อุปพงศ์
นายกเทศมนตรีตำบลนาซอ

เลขที่แบบ 57/2567

แผ่นที่ 3/10

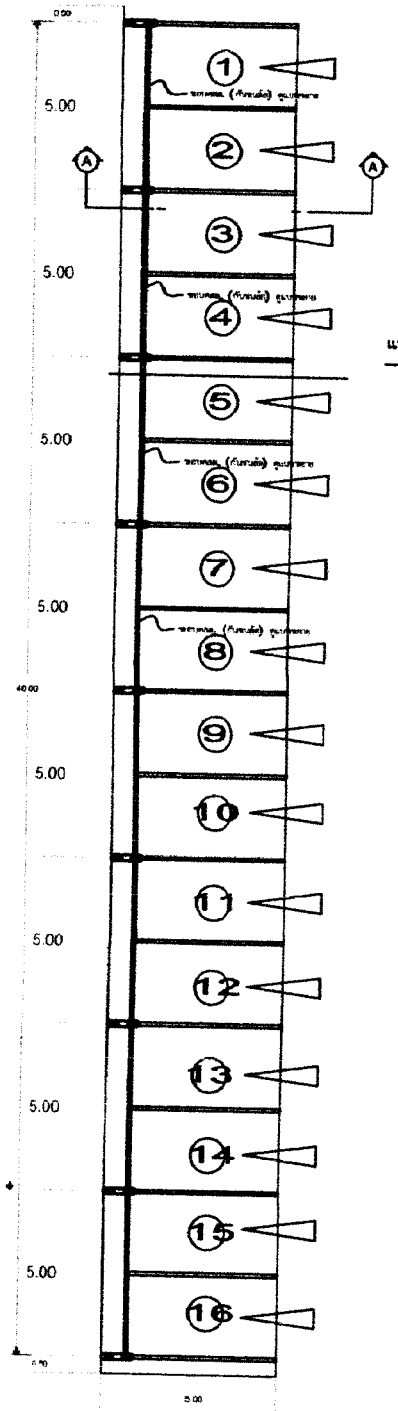

ทิศทางรูปด้าน

แปลนที่พักที่จอดรถ

scale 1 : 200

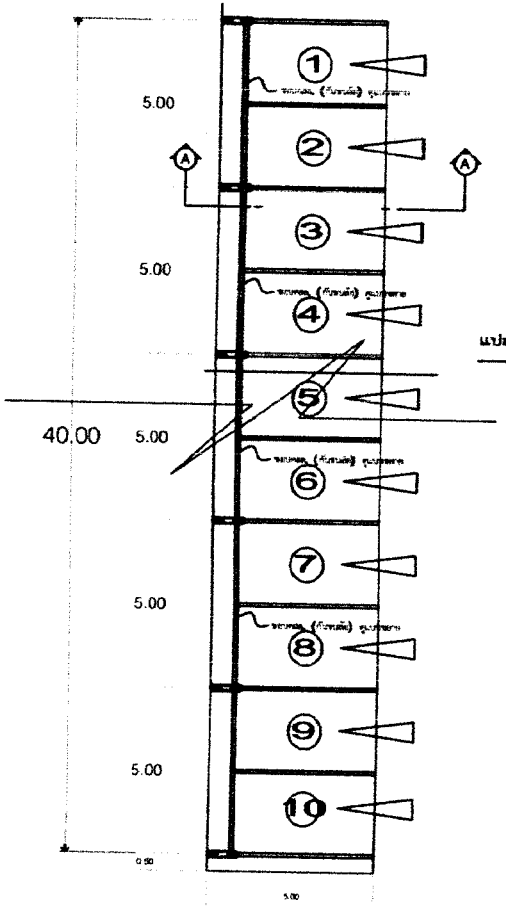

ทิศทางรูปด้าน

แปลนที่พักที่จอดรถขยาย

scale 1 : 100

สำเนาถูกต้อง

(นายสมปอง กงลีมา)

ผู้อำนวยการ

เทศบาลตำบลนาซอ จังหวัดสกลนคร

โครงการก่อสร้างโรงจอดรถ
สำนักงานเทศบาลตำบลนาซอ
ขนาด กว้าง 5 เมตร ยาว 40.00 ม.

สำรวจ

นายณรงค์ศักดิ์ โพธิ์คำพก
ผู้ช่วยช่างสำรวจ

เขียนแบบ

นายชัยวุฒิ เพชรกันหา
ผู้ช่วยช่างโยธา

ออกแบบ

นายไพวัลย์ พรมจ้าย
นายช่างโยธา

ตรวจแบบ

นายสมปอง กงลีมา
ผู้อำนวยการกองช่าง

เห็นชอบ

นางสาวศศิธร อุดม
รองปลัดเทศบาล รักษาราชการแทน
ปลัดเทศบาล

อนุมัติ

นายจารุบุตร อุปพงศ์
นายกเทศมนตรีตำบลนาซอ

เลขที่แบบ 57/2567

แผ่นที่ 4/10

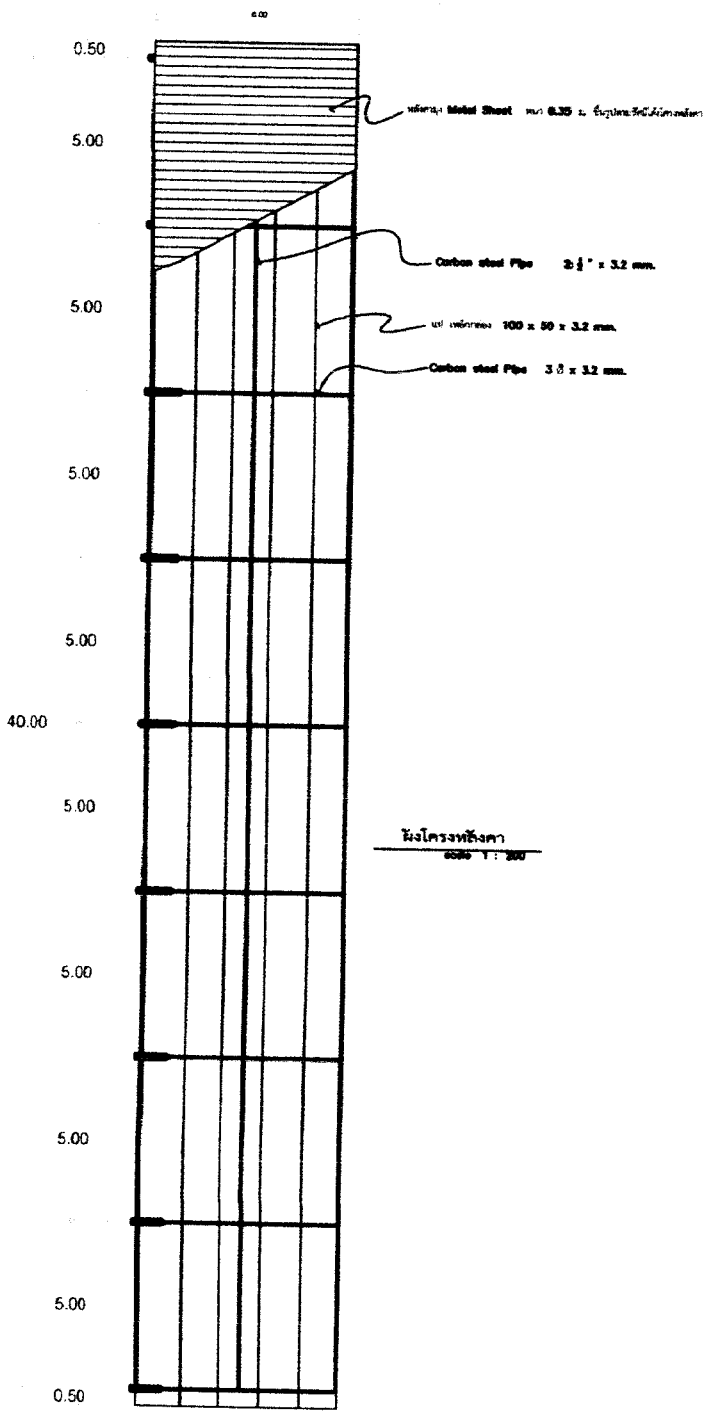

ผังโครงหลังคา
scale 1 : 200

สำเนาถูกต้อง

(นายสมปอง กงลีมา)
ผู้อำนวยการกองช่าง

เทศบาลตำบลนาชอ
จังหวัดสกลนคร

โครงการก่อสร้างโรงจอดรถ
สำนักงานเทศบาลตำบลนาชอ
ขนาด กว้าง 5 เมตร ยาว 40.00 ม.

สำรวจ
นายณรงค์ศักดิ์ โพธิ์คำพก
ผู้ช่วยช่างสำรวจ

เขียนแบบ
นายชัยวุฒิ เพชรกันหา
ผู้ช่วยช่างโยธา

ออกแบบ
นายไพวัลย์ พรมจ้าย
นายช่างโยธา

ตรวจแบบ
นายสมปอง กงลีมา
ผู้อำนวยการกองช่าง

เห็นชอบ
นางสาวศศิธร อุดม
รองปลัดเทศบาล รักษาราชการแทน
ปลัดเทศบาล

อนุมัติ
นายจารุบุตร อุปพงศ์
นายกเทศมนตรีตำบลนาชอ

เลขที่แบบ 57/2567

แผ่นที่ 5/10

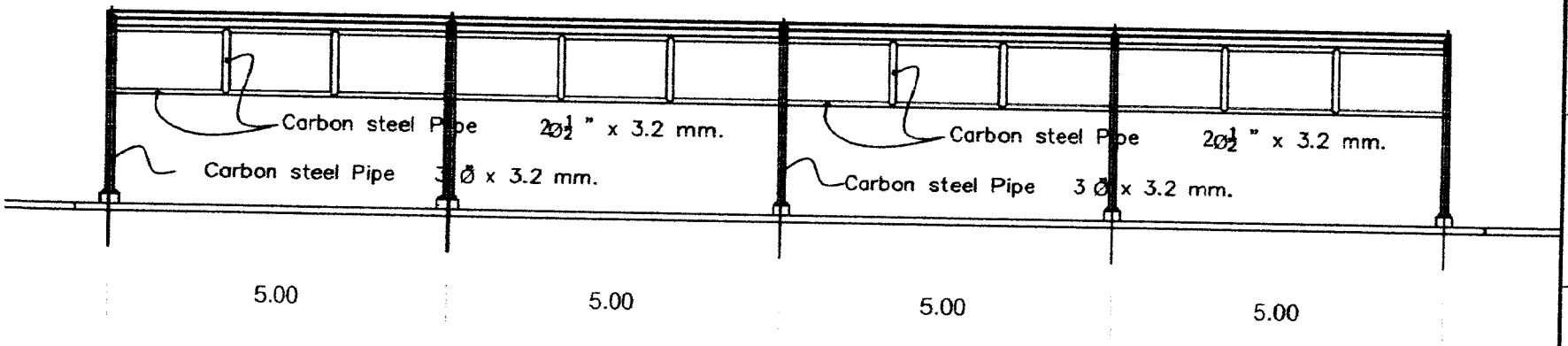

รูปด้าน ②

scale 1 : 100

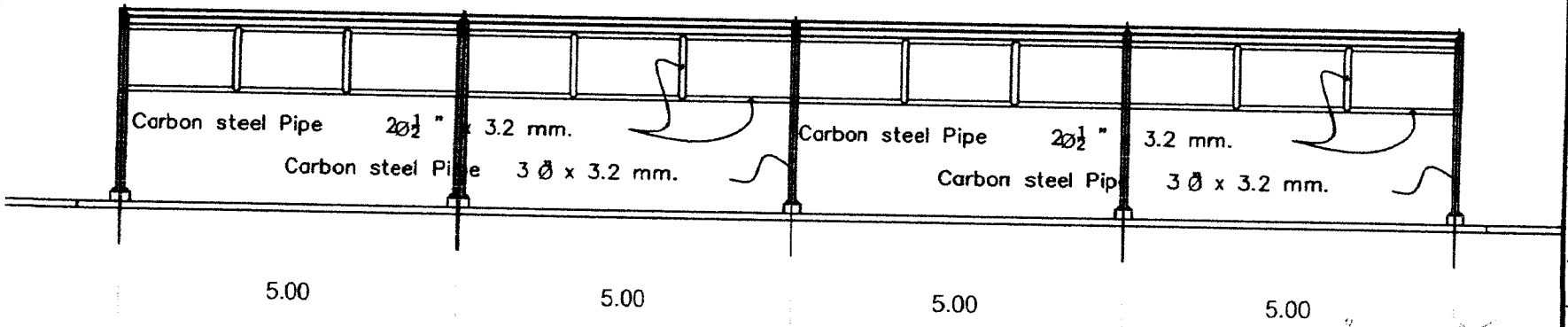

รูปด้าน ④

scale 1 : 100

สำเนาถูกต้อง

นายสมปอง กงลีมา

ผู้อำนวยการกองช่าง

เทศบาลตำบลนาซอ จังหวัดสกลนคร

โครงการก่อสร้างโรงจอดรถ
สำนักงานเทศบาลตำบลนาซอ
ขนาด กว้าง 5 เมตร ยาว 40.00 ม.

สำรวจ

นายณรงค์ศักดิ์ โพธิ์คำพก
ผู้ช่วยช่างสำรวจ

เขียนแบบ

นายชัยวุฒิ เพชรกันหา
ผู้ช่วยช่างโยธา

ออกแบบ

นายไพวัลย์ พรมจ้าย
นายช่างโยธา

ตรวจแบบ

นายสมปอง กงลีมา
ผู้อำนวยการกองช่าง

เห็นชอบ

นางสาวศศิธร อุดม
รองปลัดเทศบาล รักษาราชการแทน
ปลัดเทศบาล

อนุมัติ

นายจารุบุตร อุปพงศ์
นายกเทศมนตรีตำบลนาซอ

เลขที่แบบ 57/2567

แผ่นที่ 6/10

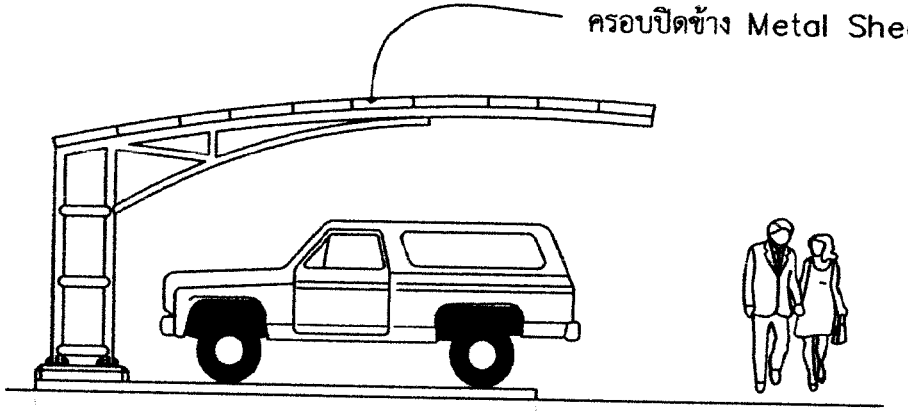

รูปด้าน (1)

scale 1 : 75

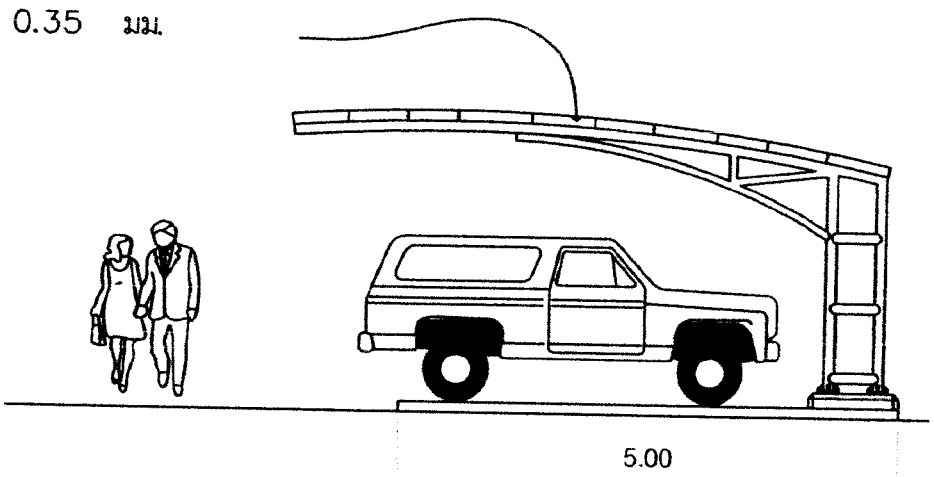

รูปด้าน (3)

scale 1 : 75

สำเนาถูกต้อง

(นายสมปอง กงลีมา)

ผู้อำนวยการกองช่าง

เทศบาลตำบลนาซอ จังหวัดสกลนคร

โครงการก่อสร้างโรงจอดรถ
สำนักงานเทศบาลตำบลนาซอ
ขนาด กว้าง 5 เมตร ยาว 40.00 ม.

สำรวจ

นายณรงค์ศักดิ์ โพธิ์คำพก
ผู้ช่วยช่างสำรวจ

เขียนแบบ

นายชัยวุฒิ เพชรกันหา
ผู้ช่วยช่างโยธา

ออกแบบ

นายไพวัลย์ พรมจ้าย
นายช่างโยธา

ตรวจแบบ

นายสมปอง กงลีมา
ผู้อำนวยการกองช่าง

เห็นชอบ

นางสาวศศิธร อุดม
รองปลัดเทศบาล รักษาราชการแทน
ปลัดเทศบาล

อนุมัติ

นายจารุบุตร อุปพงศ์
นายกเทศมนตรีตำบลนาซอ

เลขที่แบบ 57/2567

แผ่นที่ 7/10

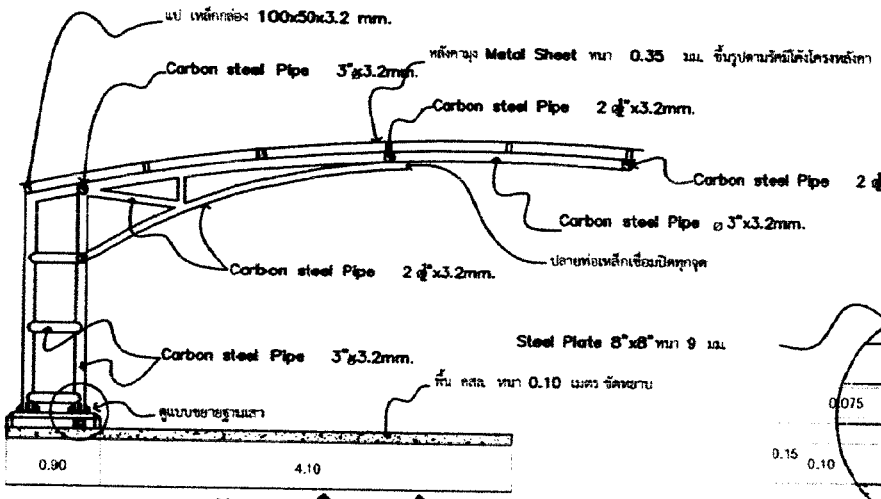

รูปตัด A A

scale 1 : 75

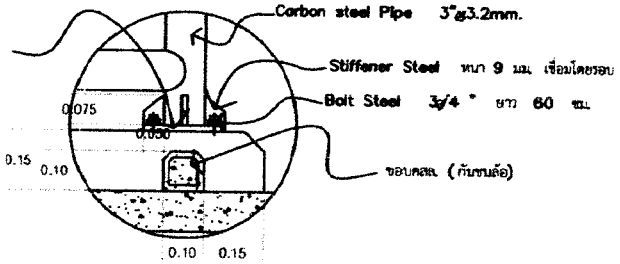

แบบขยายฐานเสา

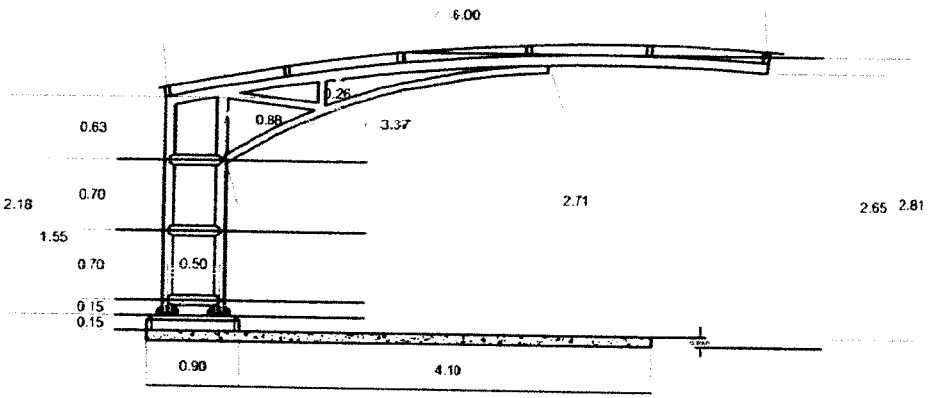

มิติของโครง TRUSS

scale 1 : 75

สำเนาถูกต้อง

(นายสม[illegible])

ผู้อำนว[illegible]

โครงการก่อสร้างโรงจอดรถ
สำนักงานเทศบาลตำบลนาซอ
ขนาด กว้าง 5 เมตร ยาว 40.00 ม.

สำรวจ

นายณรงค์ศักดิ์ โพธิ์คำพก
ผู้ช่วยช่างสำรวจ

เขียนแบบ

นายชัยวุฒิ เพชรกันหา
ผู้ช่วยช่างโยธา

ออกแบบ

นายไพวัลย์ พรมจ้าย
นายช่างโยธา

ตรวจแบบ

นายสมปอง กงลีมา
ผู้อำนวยการกองช่าง

เห็นชอบ

นางสาวศศิธร อุดม
รองปลัดเทศบาล รักษาราชการแทน
ปลัดเทศบาล

อนุมัติ

นายจารุบุตร อุปพงศ์
นายกเทศมนตรีตำบลนาซอ

เลขที่แบบ 57/2567

แผ่นที่ 8/10

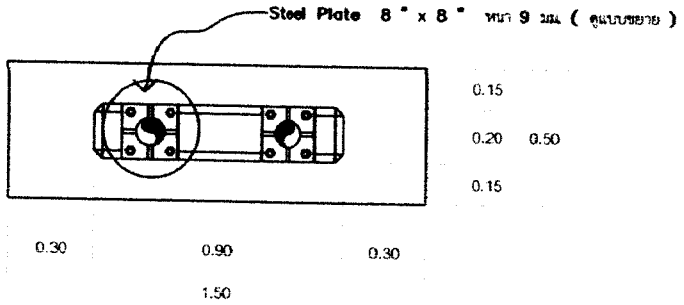

แปลน

scale 1 : 20

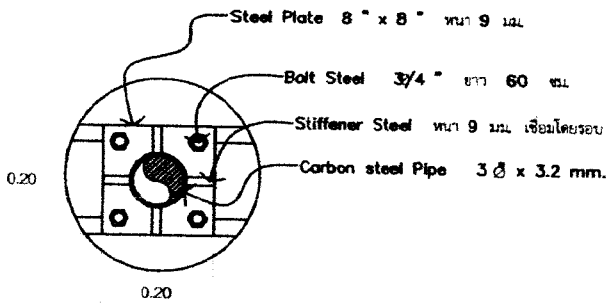

แบบขยายแผ่นเหล็กหัวเสา

scale 1 : 20

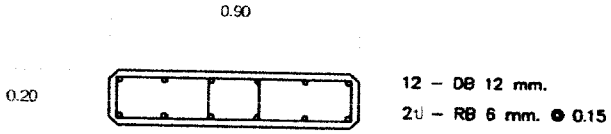

เหล็กเสริมเสาตอม่อ

scale 1 : 20

ขอบคสล. (กันชนล้อ) ดูแบบขยาย

คะแกงเหล็กสำเร็จรูป Ø 4 mm. @ 0.20 x 0.20

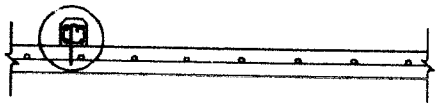

เหล็กเสริมพื้น

scale 1 : 20

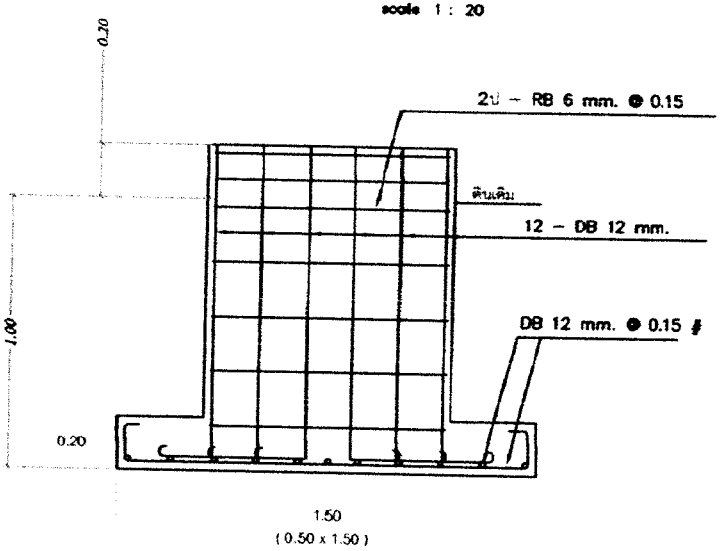

เหล็กเสริมฐานราก

scale 1 : 20

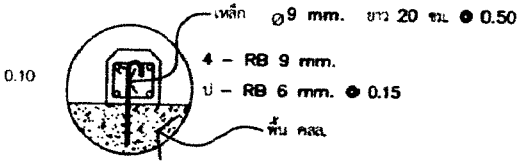

เหล็กเสริมกันชนล้อ

scale 1 : 20

สำเนาถูกต้อง

(นายสมปอง ...)

ผู้อำนวย...

โครงการก่อสร้างโรงจอดรถ
สำนักงานเทศบาลตำบลนาซอ
ขนาด กว้าง 5 เมตร ยาว 40.00 ม.

สำรวจ

นายณรงค์ศักดิ์ โพธิ์คำพก
ผู้ช่วยช่างสำรวจ

เขียนแบบ

นายชัยวุฒิ เพชรกันหา
ผู้ช่วยช่างโยธา

ออกแบบ

นายไพวัลย์ พรมจ้าย
นายช่างโยธา

ตรวจแบบ

นายสมปอง กงลีมา
ผู้อำนวยการกองช่าง

เห็นชอบ

นางสาวศศิธร อุดม
รองปลัดเทศบาล รักษาราชการแทน
ปลัดเทศบาล

อนุมัติ

นายจารุบุตร อุปพงศ์
นายกเทศมนตรีตำบลนาซอ

เลขที่แบบ 57/2567

แผ่นที่ 9/10

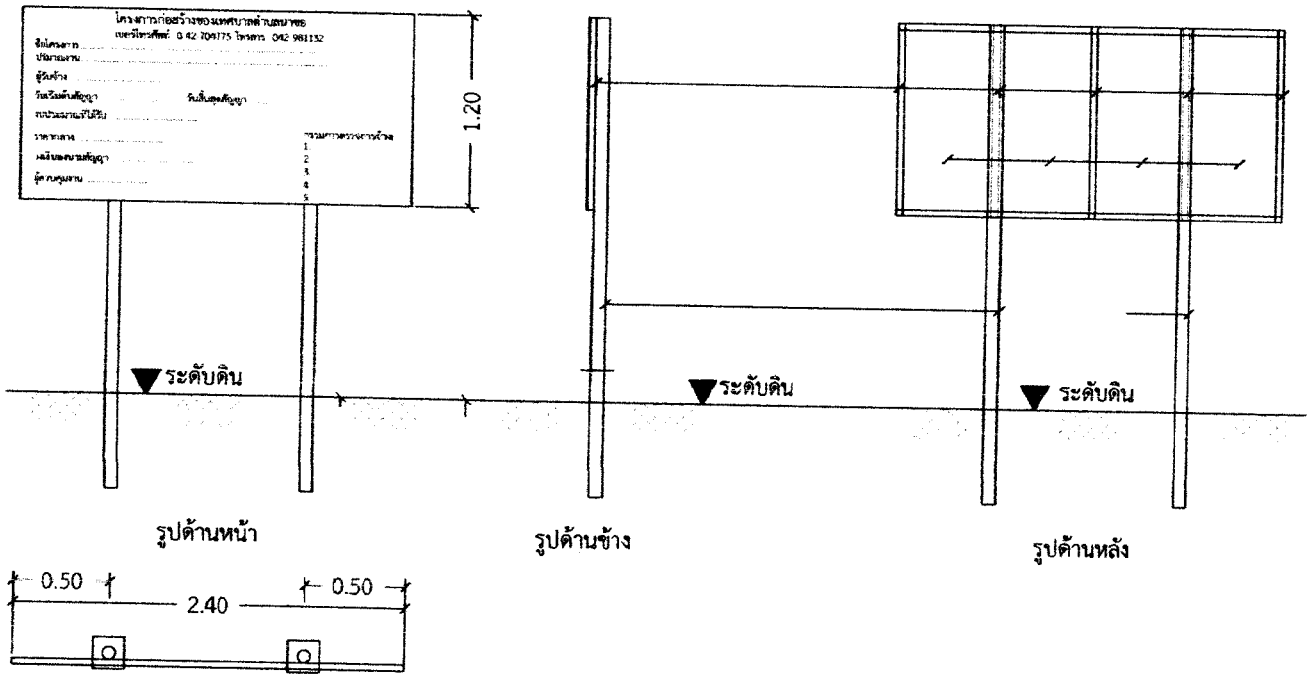

แบบป้ายประชาสัมพันธ์โครงการ
not to scale

รายการประกอบแบบ
1. เสา,พื้นป้ายทาสีน้ำมันสีเขียว
2. เขียนด้วยตัวหนังสือสีขาว
3. ขนาดของตัวหนังสือกำหนดตามความเหมาะสม

หมายเหตุ
-จุดก่อสร้างกำหนดตามความเหมาะสม สามารถมองเห็นได้ชัดเจน

สำเนาถูกต้อง
(นายสมปอง กงลีมา)
ผู้อำนวยการกองช่าง

โครงการก่อสร้างโรงจอดรถ
สำนักงานเทศบาลตำบลนาซอ
ขนาด กว้าง 5 เมตร ยาว 40.00 ม.

สำรวจ
นายณรงค์ศักดิ์ โพธิ์คำพก
ผู้ช่วยช่างสำรวจ

เขียนแบบ
นายชัยวุฒิ เพชรกันหา
ผู้ช่วยช่างโยธา

ออกแบบ
นายไพวัลย์ พรมจ้าย
นายช่างโยธา

ตรวจแบบ
นายสมปอง กงลีมา
ผู้อำนวยการกองช่าง

เห็นชอบ
นางสาวศศิธร อุดม
รองปลัดเทศบาล รักษาราชการแทน
ปลัดเทศบาล

อนุมัติ
นายจารุบุตร อุปพงศ์
นายกเทศมนตรีตำบลนาซอ

เลขที่แบบ 57/2567
แผ่นที่ 10/10